VISIONIS®
Tecnología a su Alcance

Cerradura Eléctrica de 770lbs en Acero Inoxidable para Puertas de Madera y Metal, 12V Modo Salvo (Fail Safe) Normalmente Cerrada

REF.
VIS-EL101-FSA

Características

- Tamaño de Cerradura: 150Lx40W34H (mm) - 5.90Lx1.57Wx1.34H (pulg.)
- Fuerza de Retención: 350kg (770 libras)
- Voltaje: 12VDC
- Corriente: 180 - 200 mA
- Función: MODO SALVO (FAIL SAFE) (NC). con energía se bloquea.
- Conexiones:
  Fuente de poder: Sin polaridad (Polaridad si se instala un diodo).
  Microswitch: contacto COM, contacto NC, contacto NO.

Instrucciones Cableado

1. Voltaje

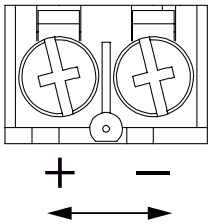

La función estándar funciona sin polaridad.
Se puede instalar un diodo para usar con polaridad.

2. Sensor

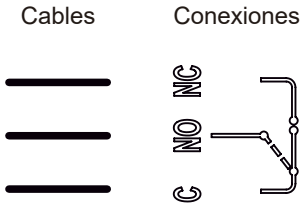

MAX. CORRIENTE: 5A - 250 VAC

3. Dimensiones Instalación

mm (pulg.)

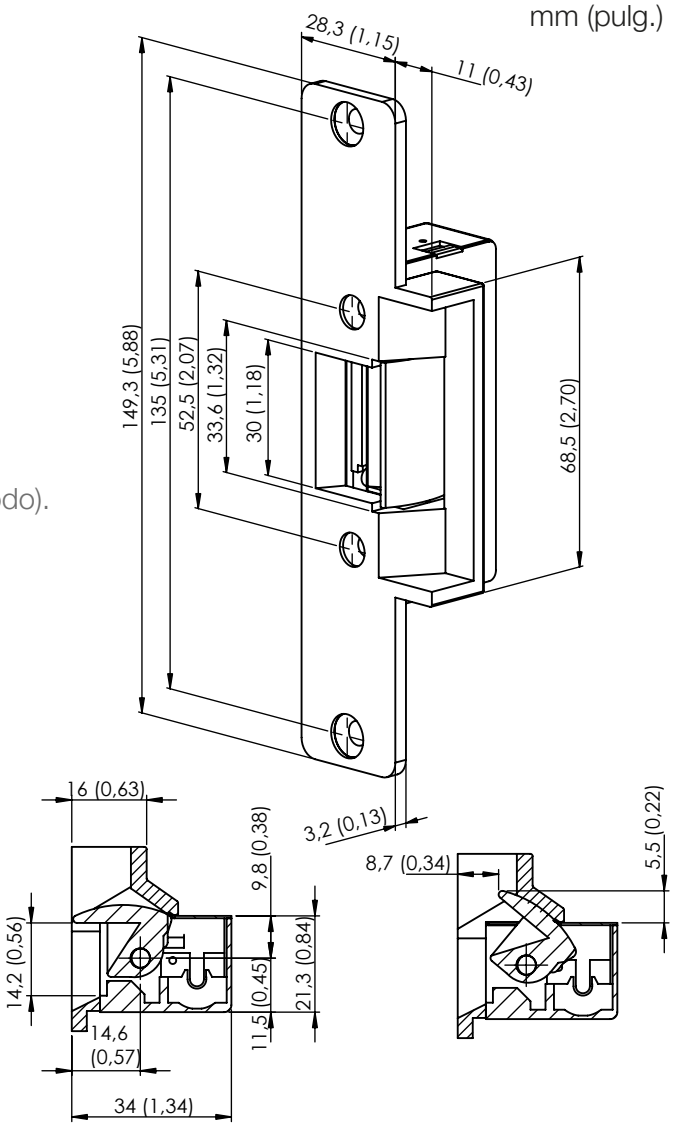

Descargo de Responsabilidad: VISIONIS se reserva el derecho de llevar a cabo cualquier modificación en los modelos o características o precios sin previo aviso. Toda la información y las especificaciones establecidas en este documento son actuales al momento de publicarlas. Atención: No somos responsables por la instalación inapropiada de este kit. Si usted no es hábil con equipamiento eléctrico le recomendamos contactar a un electricista profesional. También tendrá que verificar con su autoridad de Incendios local para ver si usted necesita algo más para cumplir con los Códigos de Fuego locales. No nos hacemos responsables de cualquier daño o pagos que puedan ocurrir.

sales@visionistech.com
www.visionistech.com